# ՍՅՈՒՆԵՐ Ս-Բ1, Ս-Բ2, Ս-Բ3, Ս-Բ4, Ս-Բ5, ՍԲ-6, Ս-Բ7, Ս-Բ8, Ս-Բ9, Ս-Բ10, Ս-Բ11, Ս-Գ1, Ս-Գ2, Ս-Գ3, Ս-Գ4, Ս-Գ5, Ս-Գ6, Ս-Գ7, Ս-Գ8, Ս-Գ9, Ս-Գ10, Ս-Գ11

## ՃԱԿԱՏ "Բ" ԵՎ "Գ" ԱՌԱՆՑՔՆԵՐՈՎ

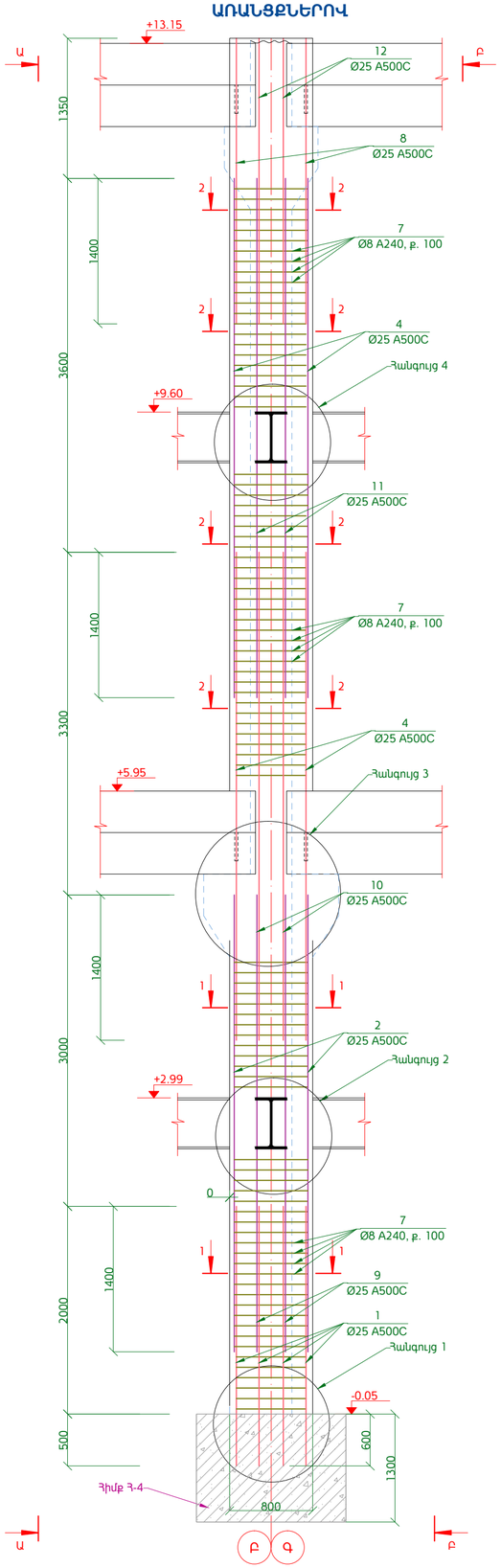


## ՏԵՍՔ "Ա"

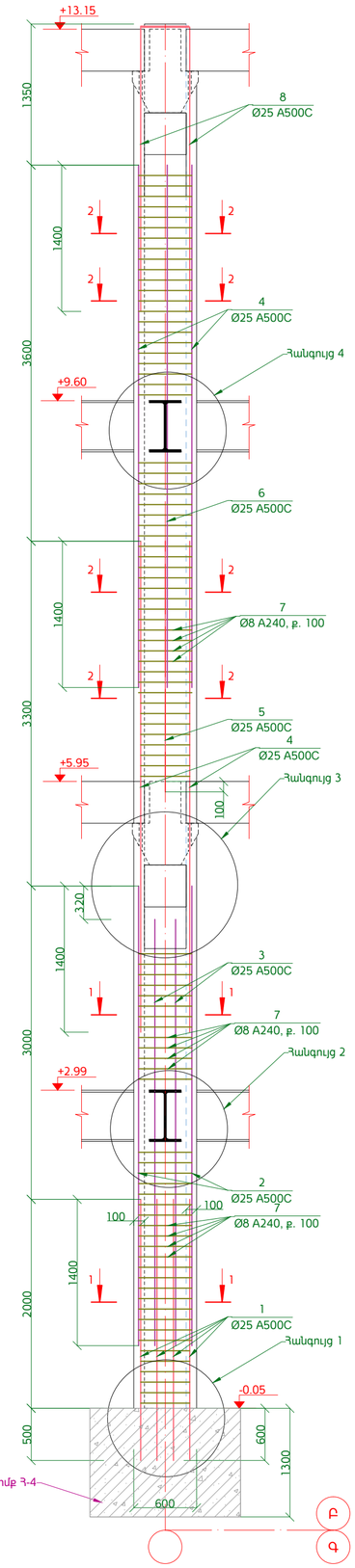


## ՏԵՍՔ "Բ"

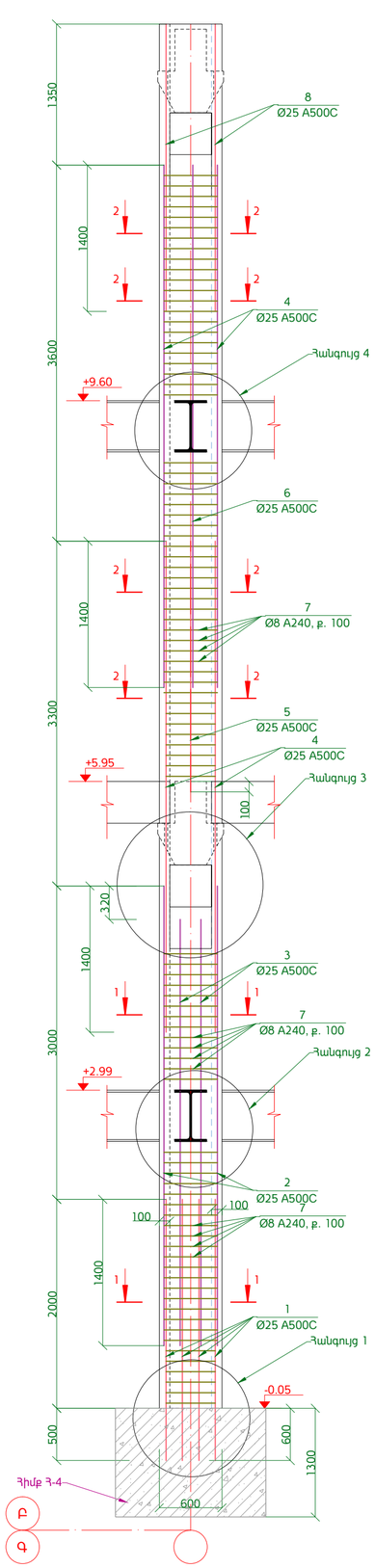


## ՀԱՏՈՒՅԹ 1

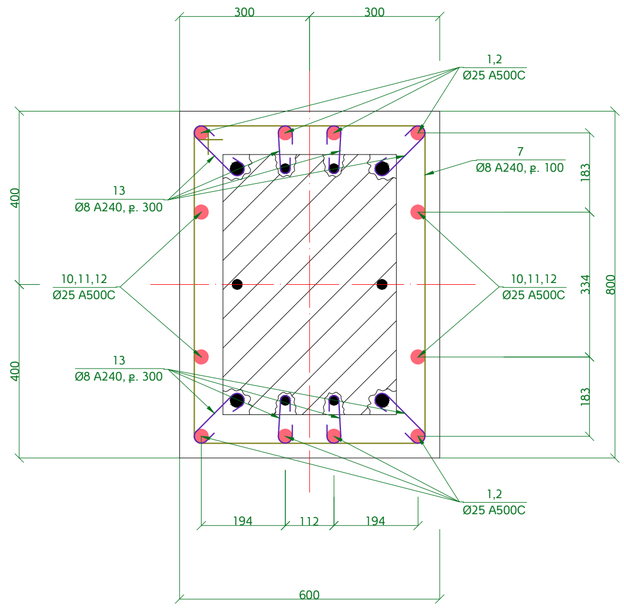


## ՀԱՏՈՒՅԹ 2

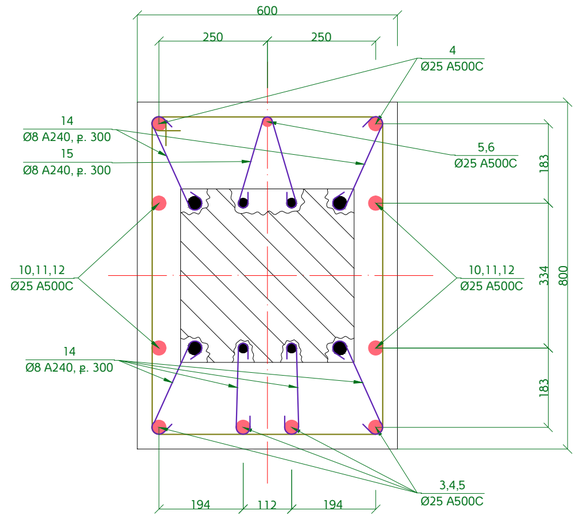


## ԾԱՆՈԹՈՒԹՅՈՒՆ

1. Սյուներ Ս-Դ5, ՍԴ-6, Ս-Գ5 և Ս-Գ6-ում դեֆորմացիոն կարի կողմից դիրքեր 10, 11, 12 փոխարինել Ø5Բբ-1 100x100 (210.0 մ, 130.0 կգ) ցանցով 40 մմ բետոնի շերտով:
2. Թերթը նայել համատեղ ԿL-12, ԿL-13, ԿL-23, ԿL-24, ԿL-25 թերթերի հետ:

| Փոխ. | Թերթ | N փաստ. | Ստորագր. | Ամսաթ. | ՀՀ Քաղաքաշինության նախարարության "Քաղաքաշինական ծրագրերի իրականացման գրասենյակ" ՊՀ պայմանագիր N ԲԸՀՀԱՇՁԲ -15/2 | | | |
|---|---|---|---|---|---|---|---|---|
| ՆԳՄ | | Ռ. Ավետիսյան | | | ՀՀ ՏԿ և ԱԻ նախարարության նոր համալիրի վերակառուցում /Կոնստրուկտորական լուծումներ/ | Փուլ | Թերթ | Թերթեր |
| Նախագծեց | | Գ. Պարոնյան | | | | ԱՆ | ԿL-22 | 74 |
| Նախագծեց | | Գ. Բարսեղյան | | | Սյուներ Ս-Բ1, Ս-Բ2, Ս-Բ3, Ս-Բ4, Ս-Բ5, ՍԲ-6, Ս-Բ7, Ս-Բ8, Ս-Բ9, Ս-Բ10, Ս-Բ11, Ս-Գ1, Ս-Գ2, Ս-Գ3, Ս-Գ4,Ս-Գ5, Ս-Գ6, Ս-Գ7, Ս-Գ8, Ս-Գ9, Ս-Գ10, Ս-Գ11: | UNI DESIGN 2015թ | | |
| Ստուգեց | | Գ. Իվանյան | | | | | | |